Detalhe do aterramento do SPDA

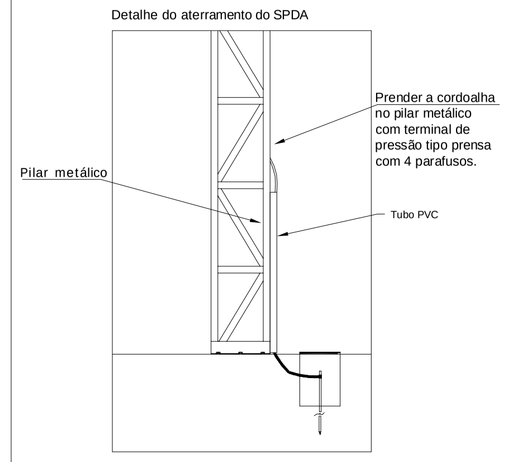

Nota SPDA:
A fixação da cordoalha para aterramento do SPDA deverá ser fixado à viga metálica da estrutura através do terminal de fixação tipo prensa com 4 parafusos. A cordoalha deverá ser fixada à haste Coopperweld através de solda exotérmica dentro da caixa de inspeção metálica.O Quadro de distribuição também deverá ser aterreado.

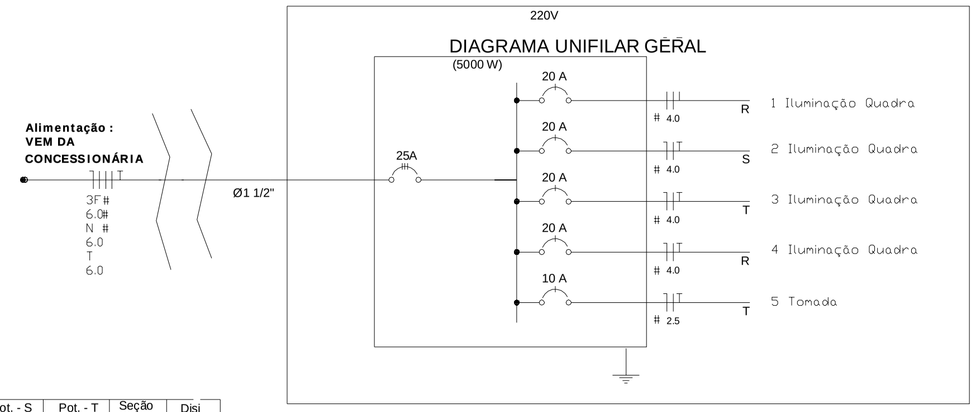

Nota 03:
A tomada de sobrepor de 1000w deverá localizar abaixo do QD1, usar eletroduto de aço galvanizado de 3/4" e preso a alvenaria com abraçadeira e parafuso, garantindo firmeza e boa aparência.
O concreto que envolve o pilar metálico onde será instalado o QD1 deverá ter maior altura para a instalação do QD1.

Legenda

- LUMINÁRIA INDUSTRIAL DE ALUMÍNIO REFLETOR 17" - SOQUETEIRA CILÍNDRICA COM GRADIL DE ARAMIAAO PROTETPR LÂMPADA DE LUZ MISTA - OSRAM - HWL 500 W
- Tomada baixa
- Quadro Geral de Distribuição - sobrepor a 1,50m do piso
- Neutro - N, Fase - F, Proteção - T e Retorno
- # Seção do condutor em mm²
- ø Diâmetro do eletroduto em mm
- Aterramento -haste coperweld 5/8" - 3m

Quadro Geral de Cargas 220V

Circuito	Descrição	V (V)	Iluminação Lâmpada 500w	Tomadas—W— Tomada1000	Pot. total. (W)	Fases	Pot. - R (W)	Pot. - S (W)	Pot. - T (W)	Seção (mm2)	Disj (A)
1	Iluminação	220	2		1000	R	1000			4.0	20.0
2	Iluminação	220	2		1000	S		1000		4.0	20.0
3	Iluminação	220	2		1000	T			1000	4.0	20.0
4	Iluminação	220	2		1000	R	1000			4.0	20.0
5	Tomada	220		1	1000	S			1000	2.5	10.0
TOTAL					5000	R+S+T	2000	1000	2000		

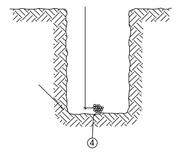

00 DETALHE - VALA DA MALHA DE ATERRAMENTO
SEM ESCALA

LEGENDA	
ITEM	DESCRIMINAÇÃO
1	LARGURA RECOMENDADA E 300mm
2	PROFUNDIDADE MÍNIMA E 500mm
3	VALA PARA A ACOMODAÇÃO DA MALHA DE ATERRAMENTO
4	CABO DE COBRE NU 35mm2

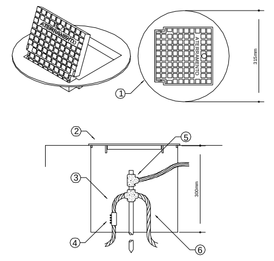

CAIXA COM TAMPA REFORÇADA PARA CONEXÃO DAS MALHAS

LEGENDA	
1	CAIXA DE INSPEÇÃO TIPO SOLO E EM PVC COM TAMPA DE REINFORCANDO/REFORÇADA
2	CON BOCA - INTERIOR QUADRICO (ARTICULADO E SOBRA EXTERIOR REGIONA-ÍRBRA-CYNNA PADRÕES E PISOS SUSCITFOS DA CIDADA PEÇADA
3	CABO DE COBRE NU 35mm2
4	CONECTOR DE MEDIÇÃO REF. TEL 580
5	SOLDA EXOTÉRMICA TYPOHEL MF 38
6	CABO DE COBRE NU 35mm2

Lista de Materiais - 220V

Elétrica	**Acessórios p/ eletrodutos**	
	Luva de aço galvan. 3/4 "	5 pç
	Luva aço galvanizado 1 1/2 "	4 pç
	Condulete LB	4 pç
	Condulete TA	4 pç
	Condulete XA	1 pç
	Abraçadeira metálica tipo D de 3/4"	40 pç
	Abraçadeira metálica tipo D de 1 1/2"	8 pç
	Acessórios	
	Condulete para sobrepor com Tomada universal, circular, 2P+T, completa	1 pç
	Abraçadeira de ferro modular tipo dupla tipo U	2 pç
	Condutor Unipolar (cobre) isolação PVC/70°C	
	2.5 mm²	3 m
	4.0 mm²	180 m
	Dispositivo de Proteção	
	Disjuntor Unipolar Termomagnético 20 A	4 pç
	Disjuntor Unipolar Termomagnético 10 A	1 pç
	Disjuntor tripolar termomagnético - 25 A - 5 kA	1 pç
	Aterramento dos quadros e do SPDA	
	Caixa de inspeção 30x30 cm com tampa de ferro fundido	5 pç
	Conector de bronze para haste 5/8"	12 pç
	Cordoalha de cobre nu 35 mm²	10 mt
	Haste tipo Coopperweld 5/8" - 3m	5 pç
	Tubo PVC	10 m
	Terminal de pressão tipo prensa com 4 parafusos	6 pç
	Eletroduto aço galvanizado	
	Eletroduto galvanizado, vara 3,0m 1 1/2"	18 m
	3/4"	33 m
	Luminária Industrial de Alumínio	
	REFLETOR 17" - SOQUETEIRA CILÍNDRICA COM GRADIL DE ARAMIAAO PROTETOR	8 pç
	Lâmpada	
	LÂMPADA DE LUZ MISTA OSRAM - HWL 500 W	8 pç
	Quadro distrib. chapa pintada - sobrepor, completo, com porta tranca e acessórios. Capacidade. 6 disj. unip. + 1 tripolar	1 pç

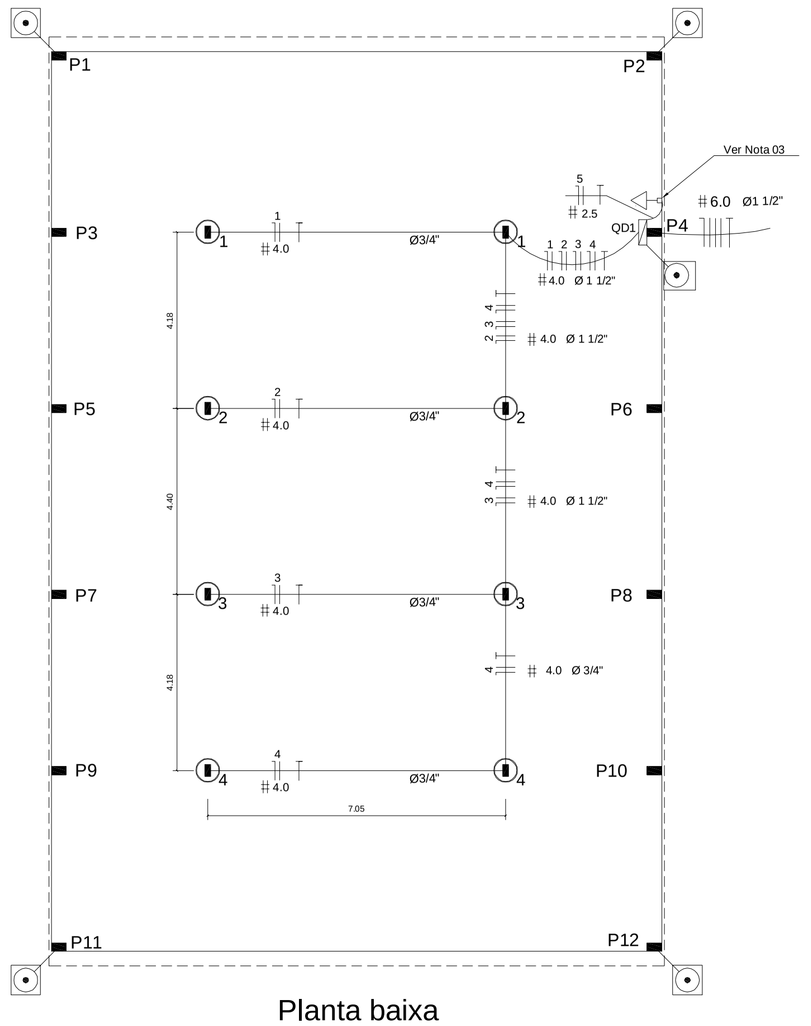

Planta baixa
Esc. 1:100

PREFEITURA MUNICIPAL DE SANTO ÂNGELO
Secretaria Municipal de Obras e Serviços Urbanos
Setor de Projetos

Obra: EMEF Dr. Orlando Sparta de Souza Rua João Henrique Lincht N° 1824 - Bairro Missões	Prancha: 06/14
Especificação: Planta baixa - Isntalação elétrica da cobertura metálica da quadra de esportes	Escala: Indicada
Responsável Técnico: Eng. Civil Eder D. T. Guedes CREA-RS N° 145.466 / Desenho:	Data: Janeiro/16
Prefeito Municipal: Luiz Valdir Andres / Secretário de Obras: Mauri Luiz Krupp	Chefe do Setor de Projetos: Engº Civil José Carlos Ferraz